Ficha técnica de producto

Cerradura Kit Puerta Corredera

Gama Deluxe

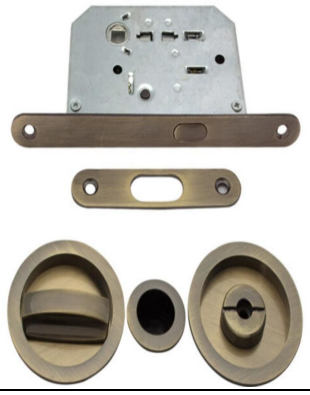

Código	2.021.012
Código EAN	8445348002279
País de origen	España
Código NC	83024110
Espesor puerta	35-45 mm
Medida cuadradillo	6 mm
Medida cuadradillo WC	
Cuadradillo	
Bocallave	
Tornillos	Tornillos para madera
Acabado	Cuero
Gama	Gama Deluxe
Caja del producto	1
Embalaje de transporte	20

Kit completo de cerradura con condena para puertas correderas, acabado en un elegante negro satinado. Diseñado específicamente para instalación en puertas correderas, el mecanismo proporciona privacidad y seguridad con su sistema de condena integrado. El conjunto incluye todos los componentes necesarios para una instalación completa: el mecanismo de cierre, placas de montaje y accesorios de fijación. La construcción robusta y el acabado de alta calidad aseguran un funcionamiento fiable y duradero. Ideal para uso en interiores, perfecto para baños, dormitorios o cualquier espacio donde se requiera privacidad. El diseño discreto y moderno se integra perfectamente con cualquier estilo de decoración. Este producto combina funcionalidad con estética contemporánea. Las dimensiones precisas y los detalles técnicos están incluidos en el diagrama de instalación para facilitar el montaje.:

- DISEÑO COMPLETO: Kit de cerradura completo para puerta corredera con grosores de puerta entre 35 y 45 milímetros.
- ACABADO ELEGANTE: Fabricado en acabado cuero satinado que aporta un toque clásico y elegante a cualquier puerta corredera
- Producto fabricado garantizando altos estándares de calidad en su producción
- INSTALACIÓN VERSÁTIL: Sistema de cierre adaptable compatible con diferentes tipos y grosores de puertas correderas
- COMPONENTES DURADEROS: Construcción robusta en materiales de alta calidad que aseguran un funcionamiento suave y duradero

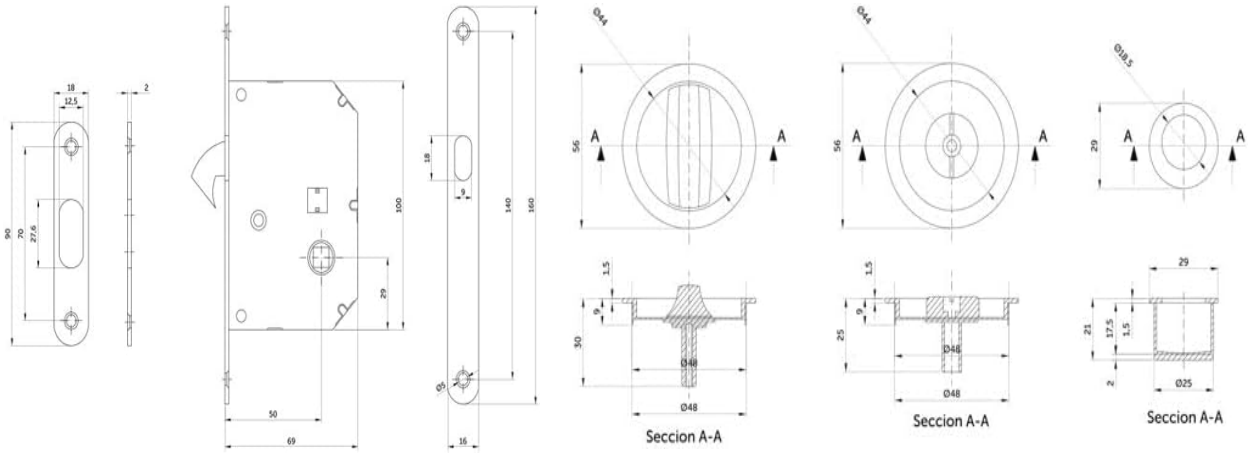

RECOMENDACIONES DE USO Y MANTENIMIENTO

La limpieza debe efectuarse con un paño ligeramente humedecido con agua (sin disolventes ni productos abrasivos)

© 1980 MADERAS CAMACHO SUMINISTROS INDUSTRIALES