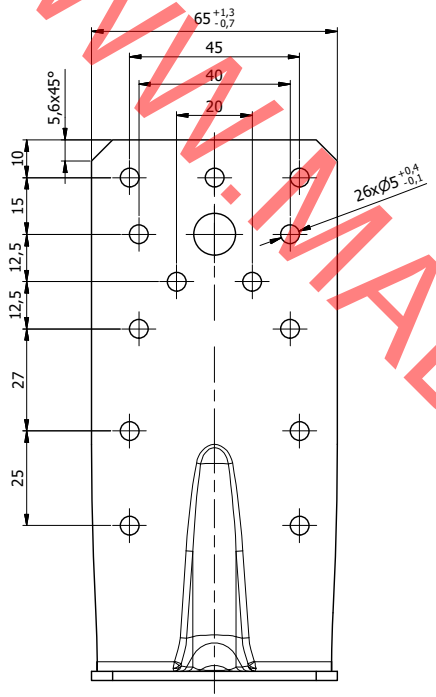

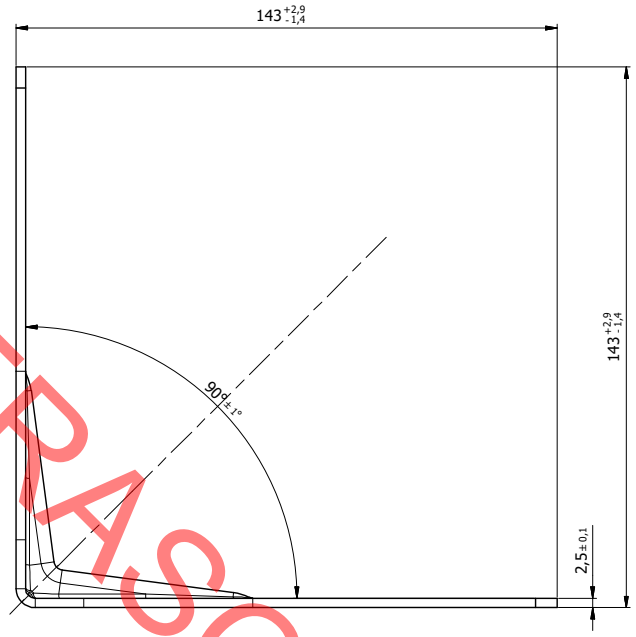

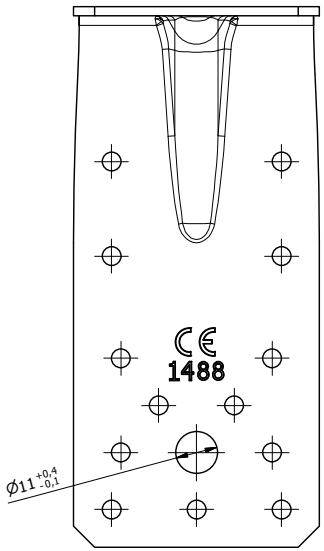

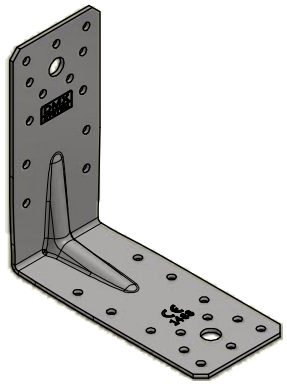

Uwagi:
1. Tolerancje ogólne PN-EN 22768 mK.
2. Zabezpieczenie antykorozyjne Z275 wg PN-EN 10346.
3. Dopuszcza się wykonanie bez ściętych narożników.

Poz.	Detal	Ilość	Opis	Materiał	Pow. [dm2]	Waga [kg]
1	Blacha	1	x2,5-280x65	DX51D	3,78	0,342

Projektował		Sprawdził	Zatwierdził	Skala 1:2
Kreślił			
Index	Data 28.06.2013		Arkusz 1/1
DOMAX Sp. z o.o.			Rewizja B

WWW.MADERASCAMACHO.ES