Ficha técnica de producto
Pomo Puerta Entrada

Gama Deluxe

Código	2.001.283
Código EAN	8445348002064
País de origen	España
Código NC	83024110
Espesor puerta	35-70mm
Medida cuadradillo	Tornillo Roscado
Medida cuadradillo WC	
Cuadradillo	
Bocallave	
Tornillos	Tornillos para madera
Acabado	Negro
Gama	Gama Deluxe
Caja del producto	1
Embalaje de transporte	10

Pomo para puerta de entrada fabricado en zamak:

- DISEÑO CLÁSICO: Pomo redondo tradicional con acabado negro que aporta elegancia y estilo a cualquier puerta de entrada
- MATERIAL DURADERO: Fabricado con zamak para un uso prolongado y continuo, ideal para puertas de entrada principales
- INSTALACIÓN: Sistema de montaje universal compatible con cualquier puerta estándar de entrada
- ACABADO: Superficie en negro de alta calidad que mantiene su brillo y apariencia con el paso del tiempo

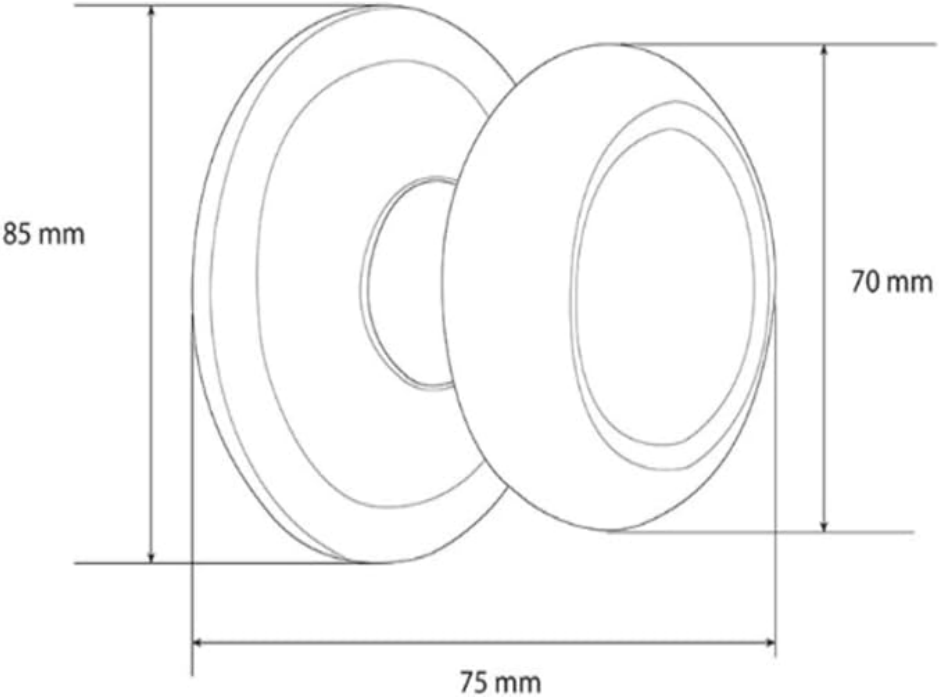

RECOMENDACIONES DE USO Y MANTENIMIENTO

La limpieza debe efectuarse con un paño ligeramente humedecido con agua (sin disolventes ni productos abrasivos)

© 1980 MADERAS CAMACHO SUMINISTROS INDUSTRIALES