Ficha técnica de producto

Tirafondo Torx ø6

Gama Fijación

Código	Diámetro	Largo	Tolerancia	Peso (g)
2.009.186	6	40	± 2.5mm	5,2
2.009.386	6	50	± 2.5mm	6,4
2.009.197	6	60	± 2.5mm	7,5
2.009.151	6	70	± 2.5mm	8,65
2.009.164	6	80	± 2.5mm	10,3
2.009.158	6	90	± 2.5mm	11,5
2.009.157	6	100	± 3mm	12,6
2.009.152	6	120	± 4mm	14,6
2.009.153	6	140	± 4mm	17
2.009.156	6	160	± 4mm	19,2
2.009.168	6	180	± 4mm	21,6
2.009.217	6	200	± 4mm	23,9
2.009.444	6	220	± 4mm	26,2
2.009.461	6	240	± 4mm	28,5
2.009.458	6	260	± 4mm	30,8

Los tornillos de cabeza torx son una nueva tipología que se utilizan prevalentemente en la carpintería de madera, cenadores, producción de muebles y estructuras de gran tamaño. La huella TX puede trasmitir un par de fuerzas claramente superior respecto a las normales PZ o PH, sin tener que ejercer una presión elevada. La caja incluye punta de atornillado.

Ventajas:

1. No necesita perforación previa.
2. Disminuye el agrietamiento de la madera.
3. Medidas cortas, aptas para el uso en herrajes.
4. Indicado para su uso en estructuras de madera.
5. Huella profunda que posibilita que la punta no se caiga durante la instalación.

Características:

1. Acero temperado: C10B21.
2. Dureza superficial: HV 420-500.
3. Dureza del núcleo: HV 300-390.

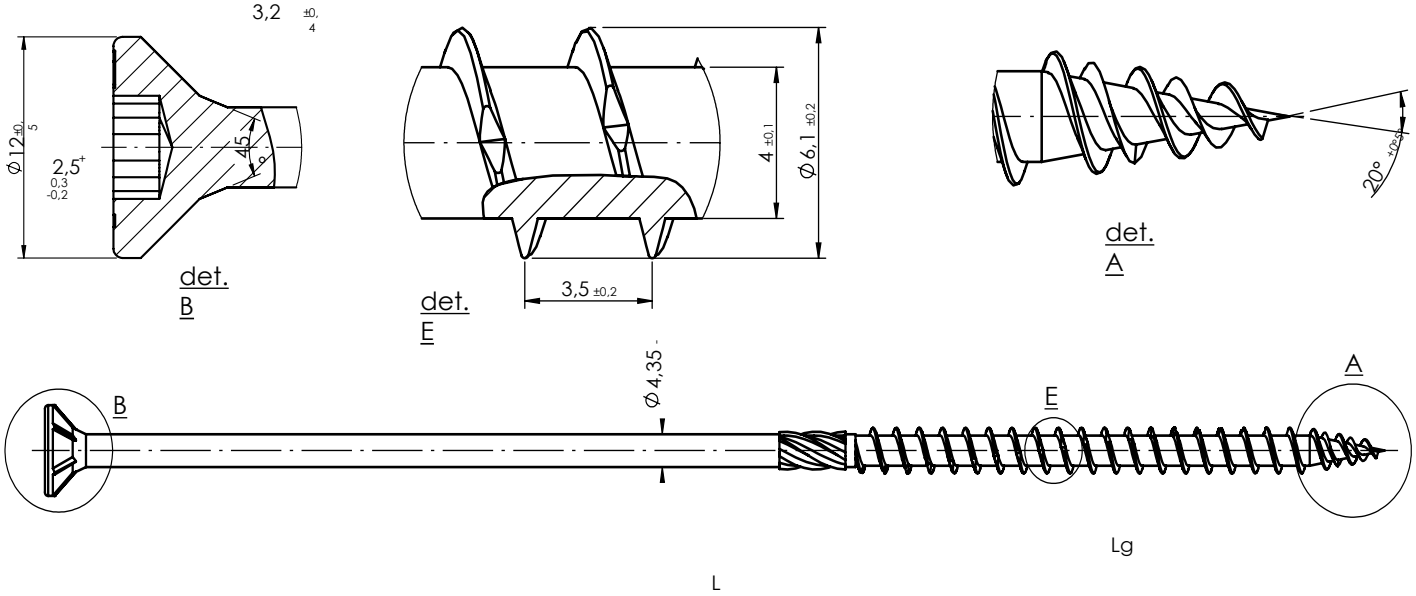

© 1980 MADERAS CAMACHO SUMINISTROS INDUSTRIALES