Ficha técnica de producto

Tirafondo Torx ø5

Gama Fijación

Código	Diámetro	Largo	Tolerancia	Peso (g)
2.009.416	5	30	± 2,5mm	2,87
2.009.154	5	35	± 3mm	3,29
2.009.255	5	40	± 4mm	3,67
2.009.213	5	50	± 4mm	4,42
2.009.145	5	60	± 4mm	5,18
2.009.167	5	70	± 5mm	5,94
2.009.148	5	80	± 5mm	6,74
2.009.172	5	90	± 5mm	7,54
2.009.206	5	100	± 5mm	8,19

Los tornillos de cabeza torx son una nueva tipología que se utilizan prevalentemente en la carpintería de madera, cenadores, producción de muebles y estructuras de gran tamaño. La huella TX puede trasmitir un par de fuerzas claramente superior respecto a las normales PZ o PH, sin tener que ejercer una presión elevada. La caja incluye punta de atornillado.

Ventajas:

1. No necesita perforación previa.
2. Disminuye el agrietamiento de la madera.
3. Medidas cortas, aptas para el uso en herrajes.
4. Indicado para su uso en estructuras de madera.
5. Huella profunda que posibilita que la punta no se caiga durante la instalación.

Características:

1. Acero temperado: C10B21.
2. Dureza superficial: HV 420-500.
3. Dureza del núcleo: HV 300-390.

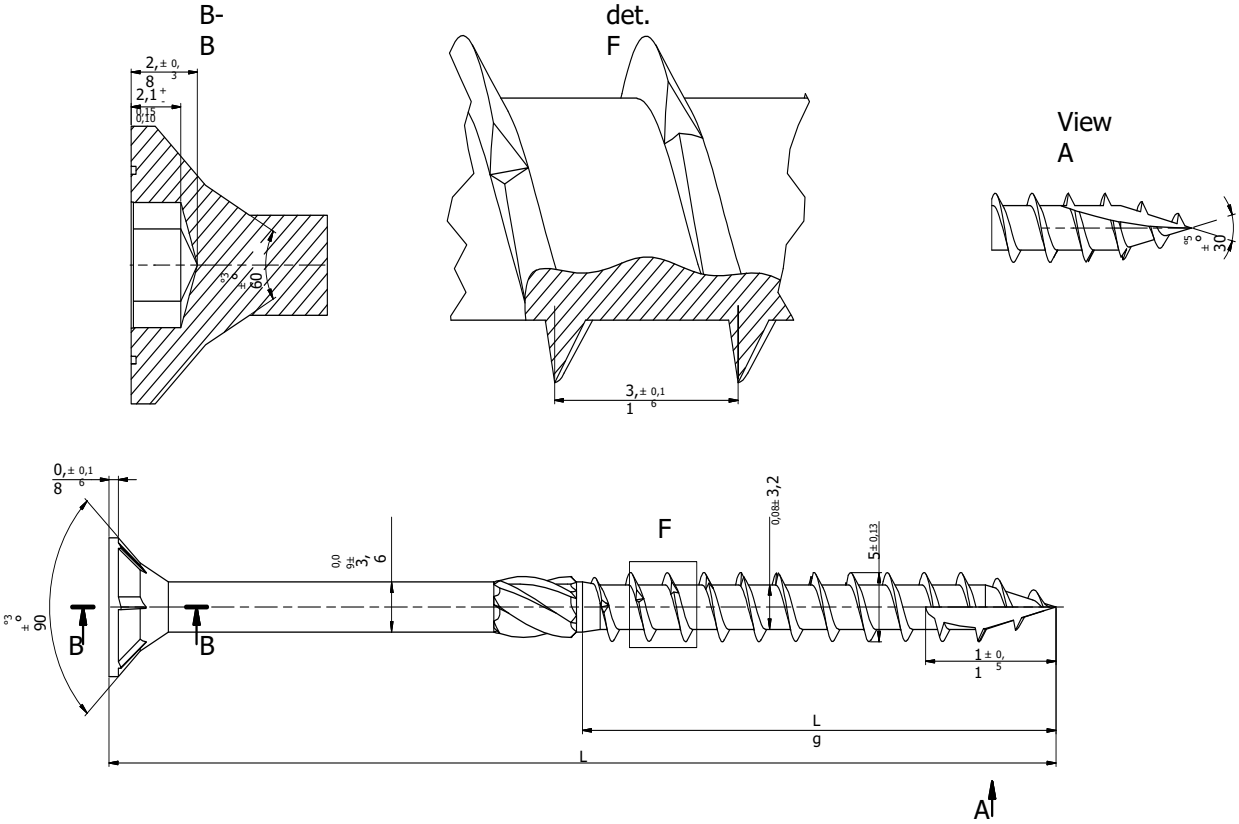

© 1980 MADERAS CAMACHO SUMINISTROS INDUSTRIALES